Схема сборки.
Кровать "Нельсон", "Юта", "Вендетта", "Селин", "Тайм", "Клео", "Харви","Ирма", "Такома"
с металлокаркасом 1200/900*2000

4

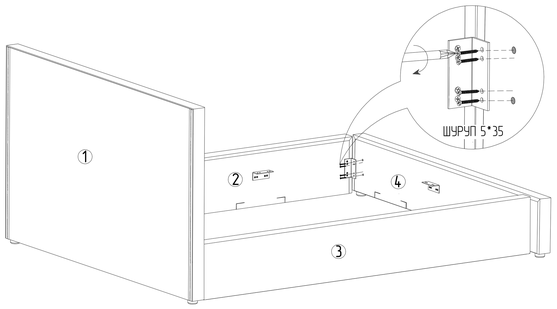

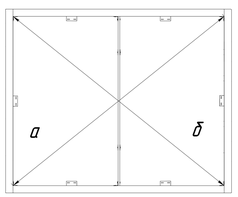

После сборки проверить диагонали а=б

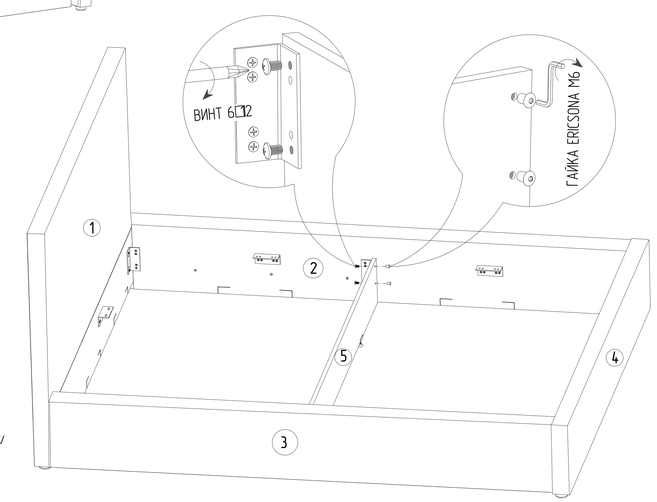

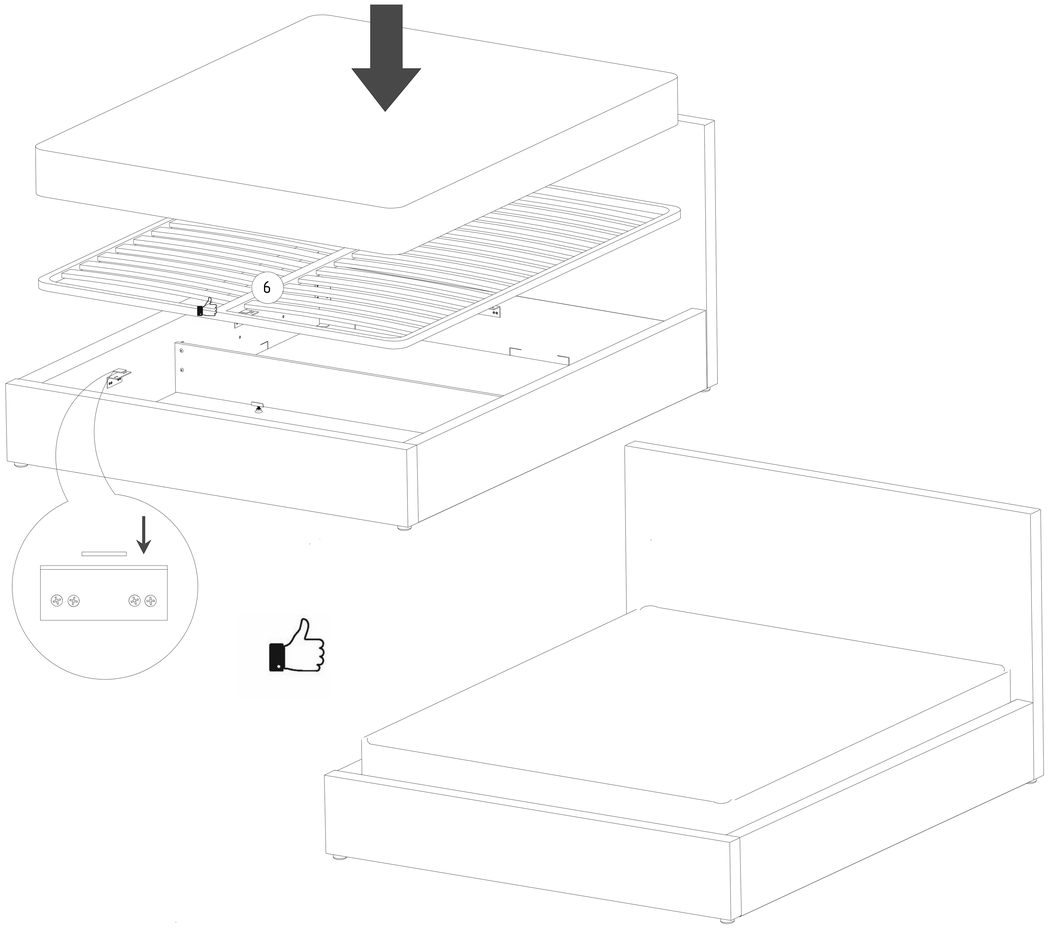

Схема сборки.
Кровать "Нельсон", "Юта", "Вендетта", "Селин", "Тайм", "Клео", "Харви","Ирма", "Такома"
с металлокаркасом 1200/900*2000

1

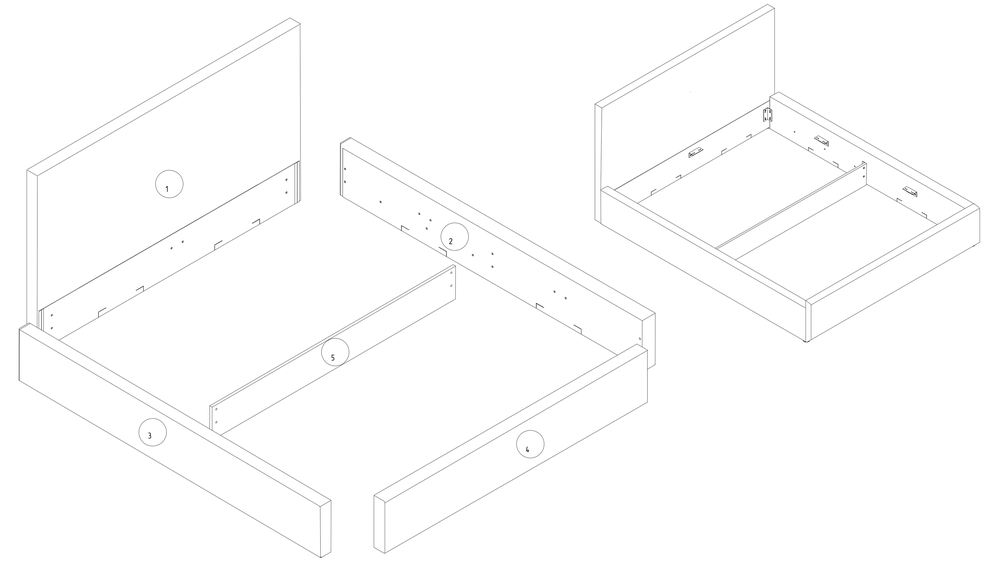

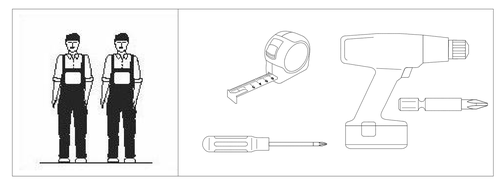

уп	пп	Наименование	Кол-во
1	1	Головная спинка	1
2	2	Царга правая	1
	3	Царга левая	1
	4	Ножная спинка	1
	5	Перегородка 1210/910x190	1
	6	Кроватное основание 1200/900x2000	1
Фурнитура. Инструкция			1

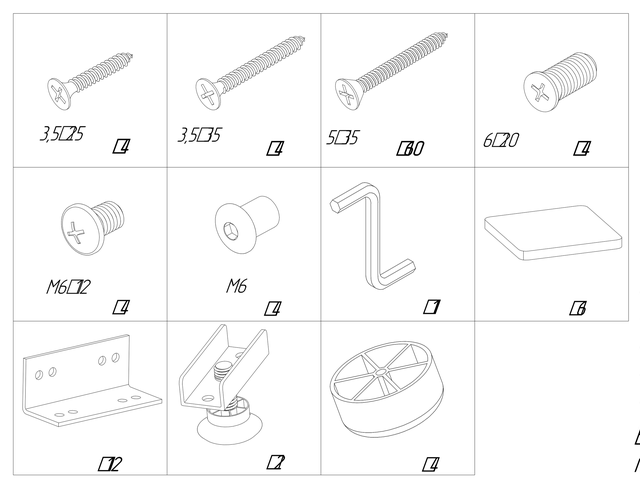

При отсутствии в упаковке детали или фурнитуры отметьте данную позицию на листе галочкой и отправьте лист предприятию-изготовителю.

Важно! Во избежание повреждения установленной внутренней фурнитуры рекомендуется наживлять все винты от руки, только после этого использовать электро- или пневмоинструмент.Все соединения рекомендуется затягивать только после окончательной сбоки кровати.

Во избежании повреждения деталей, сборку рекомендуется производить на упаковочном гофрокартоне.

Уважаемый покупатель! Проверьте наличие деталей и фурнитуры, согласно комплектовочной ведомости. Сборку следует производить, придерживаясь порядкаи последовательности данной инструкции. Во избежание перекосов и других дефектов проводите сборку на ровном полу, покрытом тканью или мягкой бумагой. Мебель рекомендуется эксплуатировать в помещении с температурой не ниже +10 С и относительной влажностью45-70%.

Внимание! Не допускается применение соды, стиральных порошков, абразивных паст, порошков и прочих препаратов не предназначенных для ухода за мебелью.

Предприятие-изготовитель гарантирует покупателю сохранение всех качественных показателей мебели, обусловленных ГОСТ 19917-2014, в течение 18 месяцев со дня продажи магазином при соблюдении условий транспортирования, правил сборки, эксплуатации и ухода.

Предприятие-изготовитель постоянно совершенствуя процесс изготовления мебели, оставляет за собой право на изменениянконструкции и фурнитуры, не влияющие на качество и функциональность изделия.

Схема сборки.
Кровать "Нельсон", "Юта", "Вендетта", "Селин", "Тайм", "Клео", "Харви","Ирма", "Такома"
с металлокаркасом
1200/900*2000

2

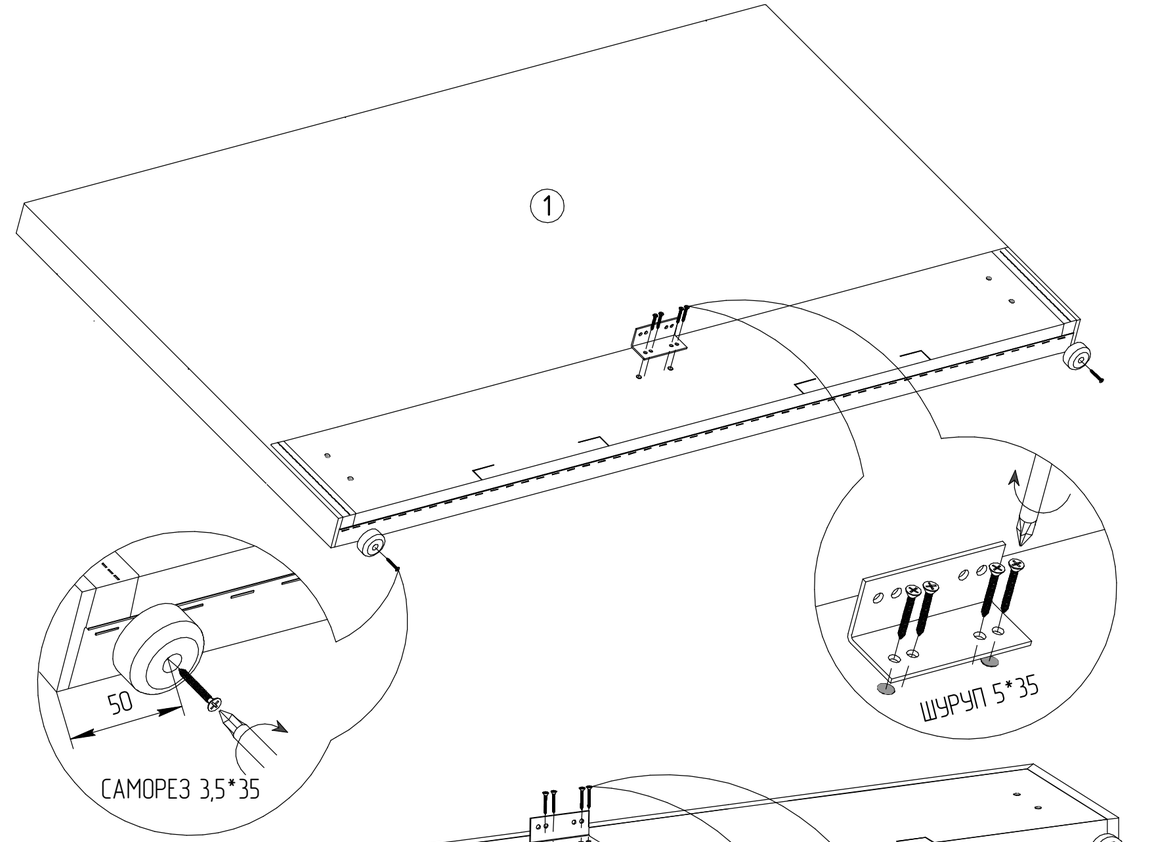

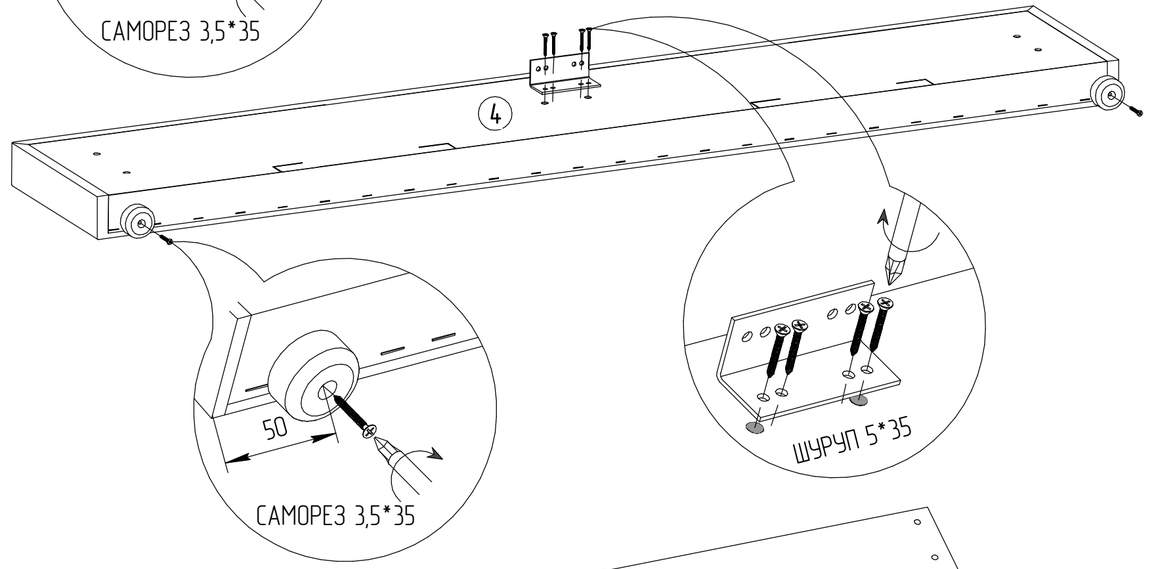

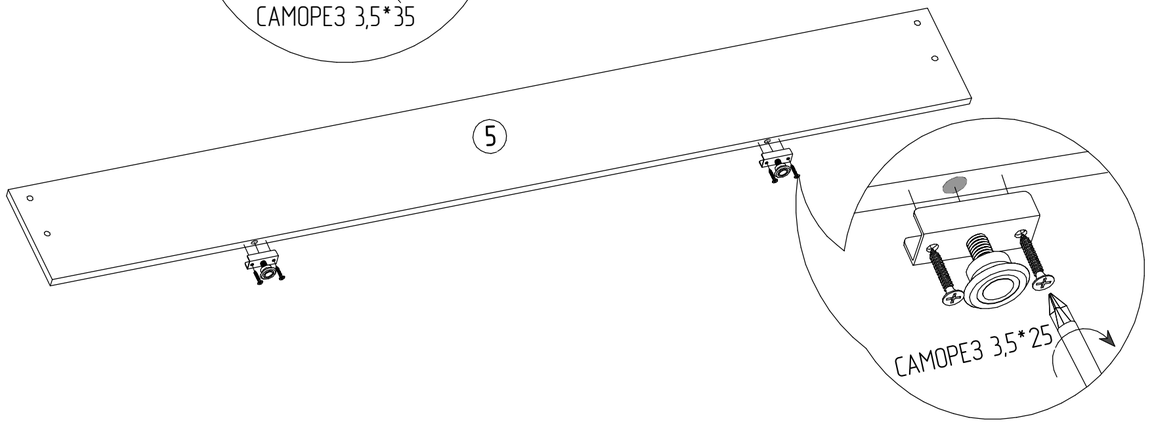

Схема сборки.
Кровать "Нельсон", "Юта", "Вендетта", "Селин", "Тайм", "Клео", "Харви","Ирма", "Такома"
с металлокаркасом
1200/900*2000
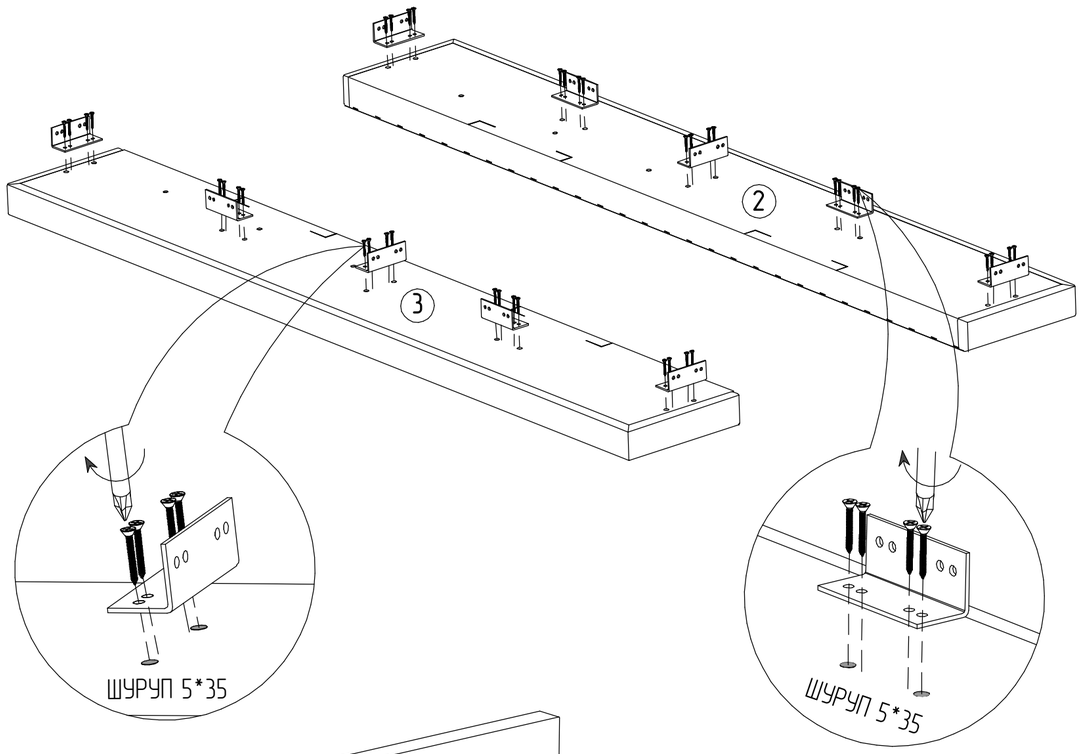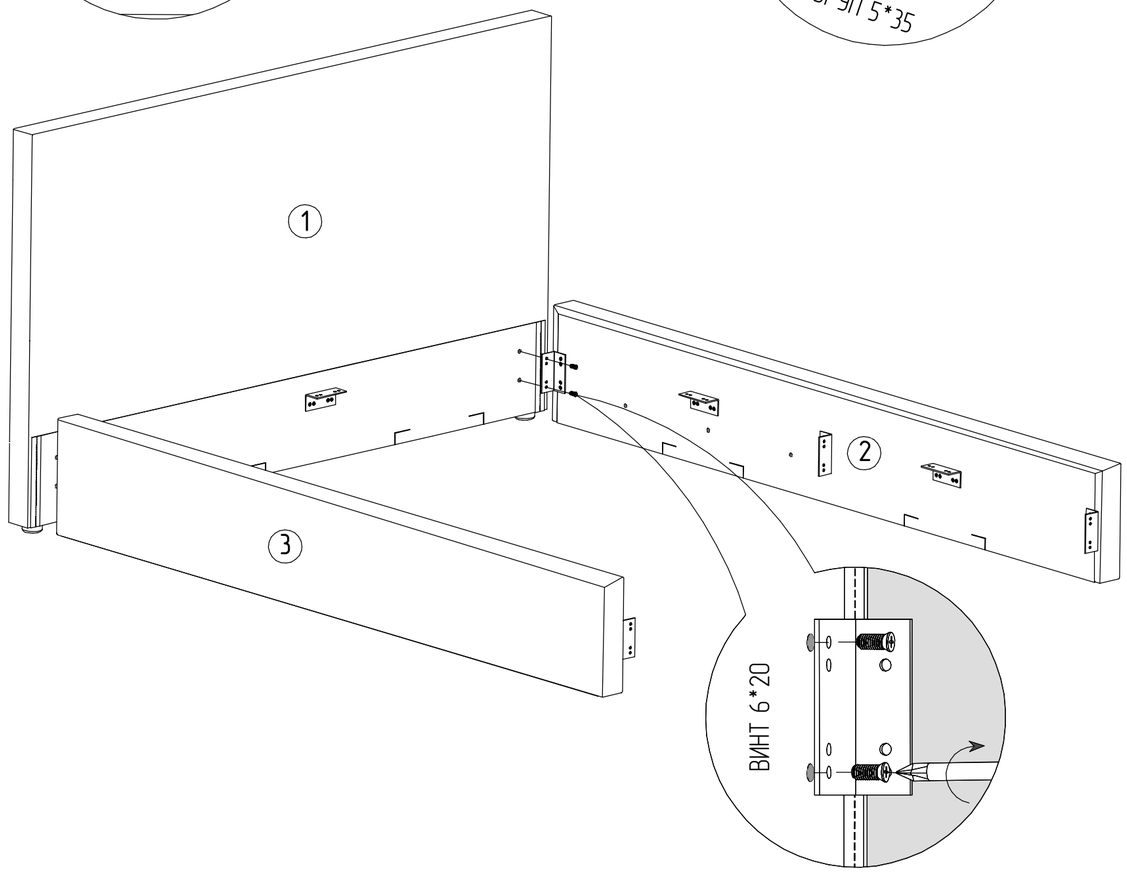
3